ER150-2700

EFORT

ER150-2700，
手腕可搬运质量150 kg，可达半径2674 mm。

■ **功能特点**

得益于高刚性的结构，配合高速智能码垛工艺包，效率提升20%，帮助客户多快好省的完成工作；

集成了多个行业专用工艺包，配合软PLC和各种总线接口，帮助客户轻松面对各种工艺挑战。

■ **适用场景**

可应用于点焊、螺柱焊、搬运、电芯换盘及组盘、码垛、组装、打磨、抛光等各种场景。

■ **适用行业**

适用于锂电、汽车零部件、光伏、食品饮料、建材、仓储物流等行业。

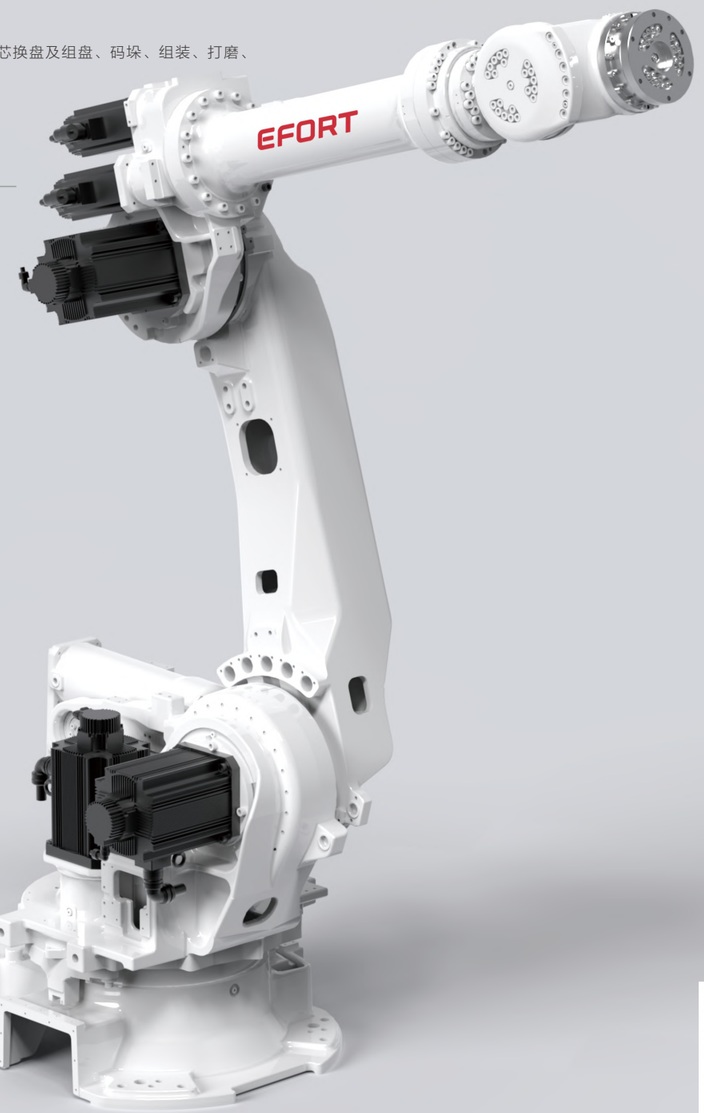

埃夫特智能装备股份有限公司
EFORT INTELLIGENT EQUIPMENT CO.,LTD.
公司热线：400-052-8877
公司地址：中国（安徽）自由贸易试验区芜湖片区万春东路96号
WWW.EFORT.COM.CN

扫码查看说明书

产品参数 /SPECIFICATIONS

型号		ER150-2700
机构		多关节型机器人
控制轴数		6轴
手腕可搬运质量		150 kg
重复定位精度		±0.1 mm
本体质量		1110 kg
可达半径		2674mm
本体防护等级		IP65
控制柜防护等级		IP54
驱动方式		AC伺服驱动
安装方式		地面
安装条件	环境温度	0~45 ℃
	环境湿度	RH≤80%（无结露）
	振动加速度	4.9 m/s²（0.5 G以下）

手腕允许负载转矩	J4	1337 N · m
	J5	1337 N · m
	J6	720 N · m
手腕允许负载转动惯量	J4	141.1 kg · m²
	J5	141.1 kg · m²
	J6	79 kg · m²
最大单轴速度	J1	110°/sec
	J2	100°/sec
	J3	105°/sec
	J4	120°/sec
	J5	110°/sec
	J6	220°/sec
各轴运动范围	J1	±180°
	J2	+60°/-80°
	J3	+90°/-83°
	J4	±360°
	J5	±120°
	J6	±360°

动作范围/OPERATING SPACE

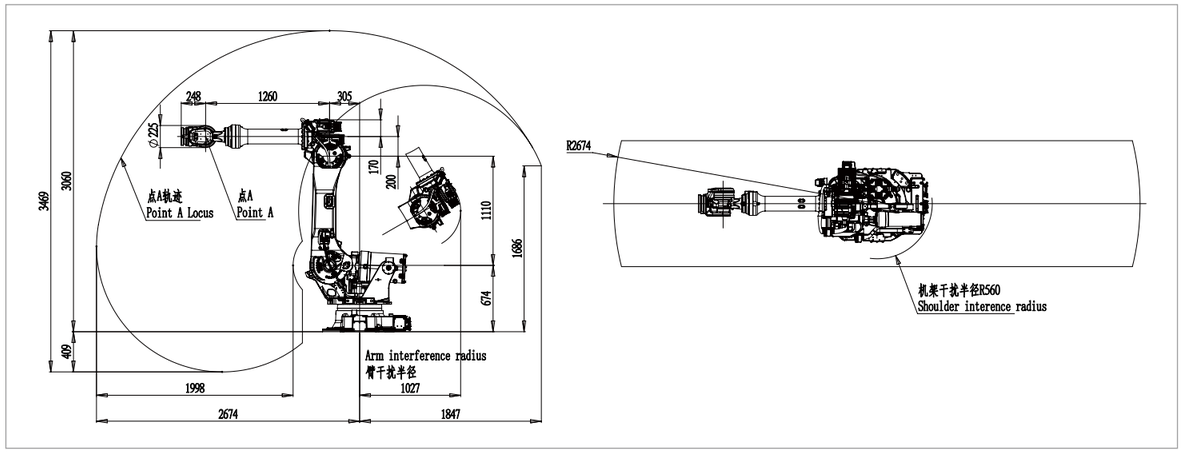

底座安装尺寸/BASE MOUNTING SIZE

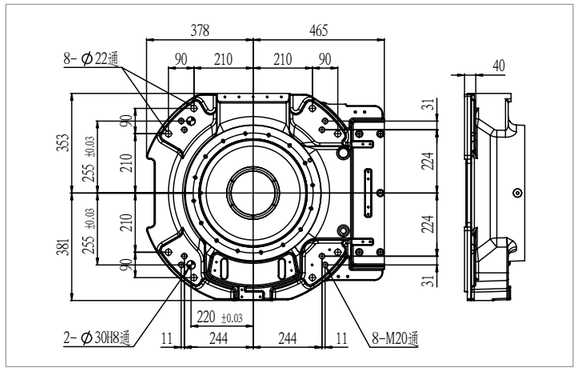

末端法兰安装尺寸/END FLANGE MOUNTING SIZE

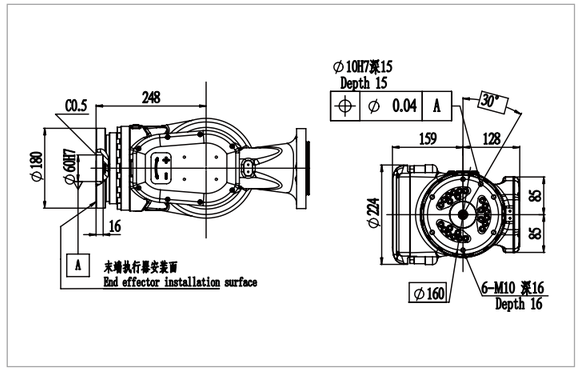

相关信息发布时间 2023/07